copyright ©

2.

1

1ý Ø¤	„ Z5›v Ö Mini-GBIC-SX Mini-GBIC-LX Mini-GBIC-LH40 Mini-GBIC-ZX50 Mini-GBIC-ZX80 Mini-GBIC-ZX100 „ 1000Base-TÖ Mini-GBIC-GT „ 7v SFP+ ¢Q Ö XG-SFP-SR-MM850 XG-SFP-LR-SM1310 e7º W¥Ý%73L¥ÿ¤Ð55>
SFP 1	1 1000Base-X
+eÀ	„ 1ü AC +eÀ 1+1 ¢‰ Ö +eÀ ¢Q RG-PA300I NÊee93¢Ö 100-240V~ 0W+e93¢Ö 90-264V~ NÁÖ 50-60Hz NÊee¢Ö 6.3A
¨6G	¾ 83W
Œ ¢Ö	0ºC ~ 45ºC

RG-WS5708 4ï× f˜]MÊ 8 Zsv SFP y+e≠X Ã 2 Zv SFP+È 1 Z Console È 1 Z MGMT È >MÊ 2 ÀÕÕÕÕÕ

. 1-1 RG-WS5708 × ñÕ

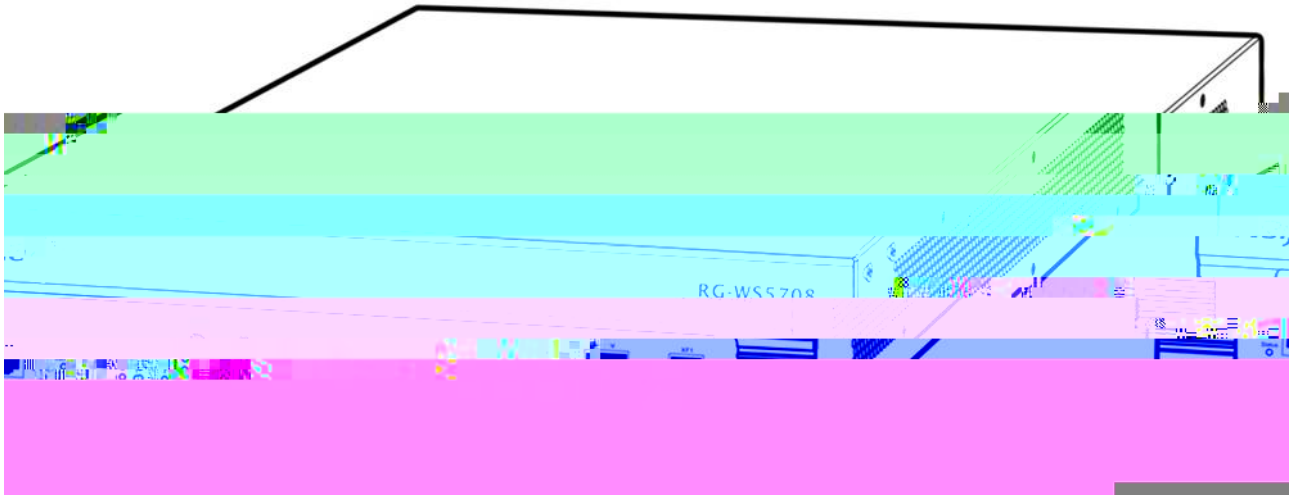

. 1-2 RG-WS5708]MÊ?

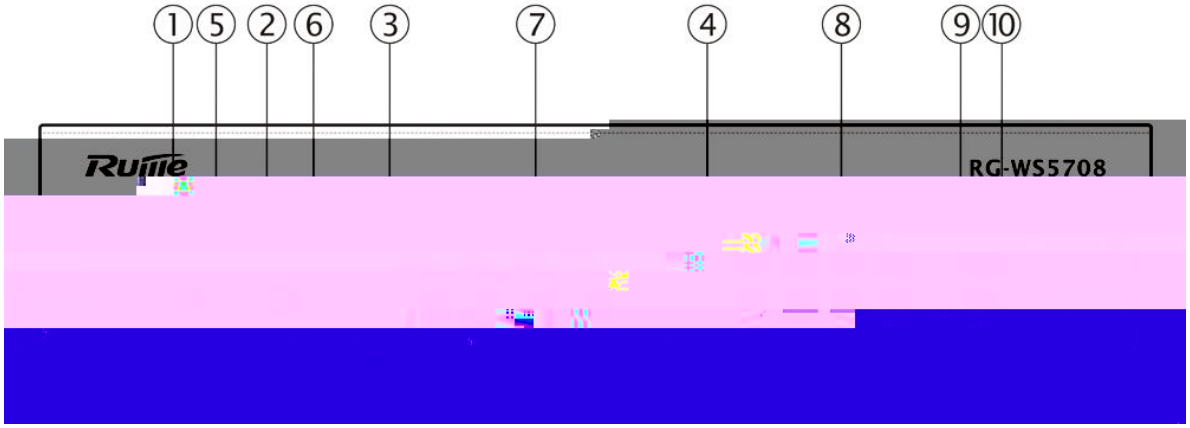

ÕÕÕÕÕÕ	1Êï× f˜(ïÕ7/jÕ)	6Ê MGMT
	2Ê MGMT 1(ïÕ7/jÕ)	7Ê 10/100/1000Base-T 8F2ÃÕ51
	3Ê 10/100/1000Base-T 8F2ÃÕ51(ïÕ7/jÕ)	8Ê 1000Base-X SFP 1
	4Ê 1000Base-X (ïÕ7/jÕ)	9Ê SFP+17/jÕ)
	5Ê Console	10Ê SFP+1

. 1-3 RG-WS5708 ÍÎÏÐÑÒÓÔÕÖ

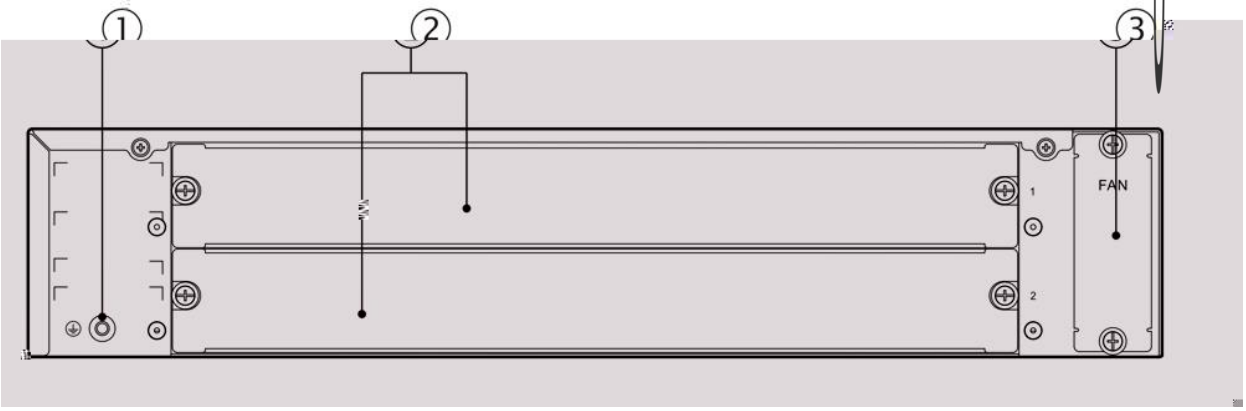

6Ö	1Ê	3Ñ
	2Ê	

RG-

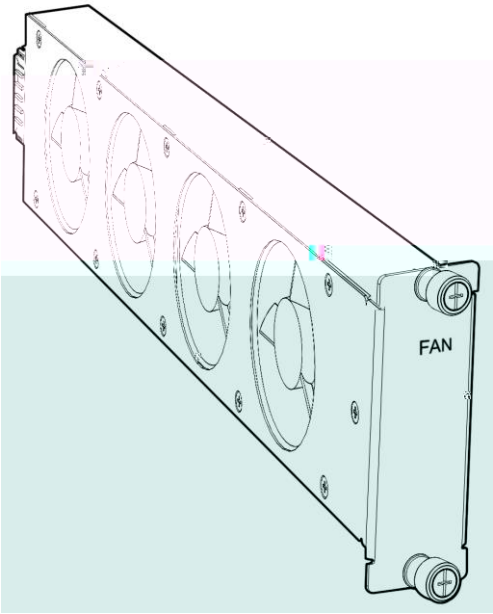

7/j&Ÿ	M’ ¯ 7Aö	(æ 1	[y
(æ 1 7/j&Ÿ	Status	7/j&Ÿ&•	4ï × f ˜"Ñ 9 :+e
		5/8¢L &ñ	4ï × f ˜!“ X M û F È9 0-$L &ñ I >˜/j 2 h Ä

2

2.1

pF/ÂÊVFZÊ-²û	RG-WS5708 31M¥	4üÊ1b	B*D ¹ÇÊ2Aä
A° ²2A6¿%730)²ÇÊ¥	>		

2.1.1

„ 1j1§¼ÈÄ

„ ²ÊA7nX>ÇjÊÄ

„ ›5Ê²ÊÈ7->Ê1ÊÄ

„ ¡1ÊÈp9+eÊ9+eÊe56Ä

2.1.2

„ ÄÊN4Ê+Ê7Ä

„ 0+Ê7ÊÈ]a77ÊÈ7Ä

„ 0+Ê7ÊÈp9+eÊ9+eÊe56 Ä

2.1.3

„ F>|+eÊÈ¥XÊ3ÄÊ9-(ÊCtlÄ

„ B4ÊÈX%ÊÈ+eÊÈeÊÈ7V%ÊyÄ

„ X›ÊÈ+pXÊWU+eÊÈOÊÈ7¥eÊÄ

„ mGÊZ¥+e5Ê

„ M0Ê+eÊÈÄÊÄ

„ B²ÊA7nX%ÊÈA7 1ÊÄ

a	C99€!™ +k'J%73KC&+k11ELÊÈÄÊVFÊ8*¹ Zé
a	-*ÊFPE¥%ÊÈ%Ê+k%738*ÊÈ¥

2.1.4

„ 4ï×f˜ WÈA7MWWW[}-ÈÕÄ JÈO61FE0Ä

RG-WS5708 A7))Ö

Ö	-()Ö
0ºC-45ºC	10%-90%

Aê)Ë#ÄêÞ× ÍÞfµ H|>	1.5m Ö ¸ AÞMµ 0.4m :º #

2.2.3

& H)Aî 7F >| _ 0 W ¡ ã Ä Ô µ& H:m X j ƒ : È FP @M‰+e hLt È ¯H Ž Õ&é Õ@ =8Ÿ È T ¦ _ X Ô µ-( )$¯ Ö • ~ ,´ õ å ; È $ CFP @F /ýM‰+e hLt È = v J ¡ ýAî 7 / - È6< D é CFP @FJ uLÌ Ä) j o µ& H [Gÿ ú2Â ´?±"r ² ;>˜ Ö

0W-$ (- m)	0.5	1	3	5
0W-Ö2Ô /0ÄÅ	1.4×10^{7}	7×10^{5}	2.4×10^{5}	1.3×10^{5}

LÈ7p4jo)0Ÿ[ÃÃ(9'UlÄÄ(UÄOHŽ<ÈÄ81
FE0jÄb9ÄÄF.ÃÃRÄFÄ1yÄÄ² ;Ö -

Ƒ	ƒ (mg/m³)	0W (mg/m³)
ƒF.› SO_2	0.2	1.5
.ƒR H_2S	0.006	0.03
ƒF^ NO_2	0.04	0.15
XƑ NH_3	0.05	0.15
Ƒ Cl_2	0.01	0.3

2.2.4

4ï × f ˜ X ¯+X] 7- ` •8 3+5 FG ,´ ¢ ÈF Ë ¢ FJE÷+e é6V 8 Ã+e O6V 8 Ã+e.ñ# EÀ 4 Ã œ ¡Lk Ç Ä 5 Õ ` 3+5 Å6V 8 ¼ ,4ï Ä+e$À4ï Ã '4ï ¼EÃ *4ï1y Å,´ P , é ?)Aî 7 ×+O ¡ ý Ä j!" Ä# ? Ö

„ 3+5j TN 3+5 X9 PE94ï+e7:%#eD7-9x,
%L+e5Ä

„ 4ï× 94ï+e4 E4 V+e7Ä

„ +e.m+e56G+Xm+e56Ä

„ +e56 XÔ4 FC4ÈbM+e× +OE+e+eA7Ä

2.2.5

8Ÿ -,´ Õ `3+5 _ RG-WS5708 4ï× f˜ 0cÊF>|.pÈbM+ 9A7Õ
03 Ö

a 4ÊÊ¼ ñF-ê4ÊhM-Ëh¸ HÒ¸ÒÒ+ mÙ ÊÊ

¯+X Ô#q+e,´Aî 7 õN«FJE÷Tô5/8¢ ¹ ˜ `4ï Õ ` È V I ƒAî 7 µ,´+e$À > j # {L$,´5 5H+eLk ? & È J ,8$+e + T ã Ä

Aî í,´M'+e Ô3+5 _ 0 Z) 0û,´3+5 È+aF¯M'J¸ Ã ; , ƒ ¼ > Õ `3+5 -(F ,´ Õ d4ô @ ÄB Õ `3+5 FJ h >+X Œ+e$À ò63 ` úTô5/8¢ ¹ ˜ `4ï,´ Õ ` _ ¡+X ,´ ÄM'+e n+e Õ ` õ)Aî í6<@0 ÈAî 7"Ñ 9F Z?±"r Ä

* ¾+e.ñ ¬ éAîAÑ6<?±"r,´ Õ ` È 5 Ö•;m Õ ` Ã% # ˜ Õ ` Ã š ¼ ¢ Á f Ã+e £ ò63 Ä :F ' @ ¶ Õ `,´5, 8?±"r Ä Õ `+eLk?±"r ? ¾ Ä RG-WS5708 4ï× f>M¯ +‰ 1 ZÊÕ . 2-1Ä

. 2-1 RG-WS5708 4ï× fÕ?

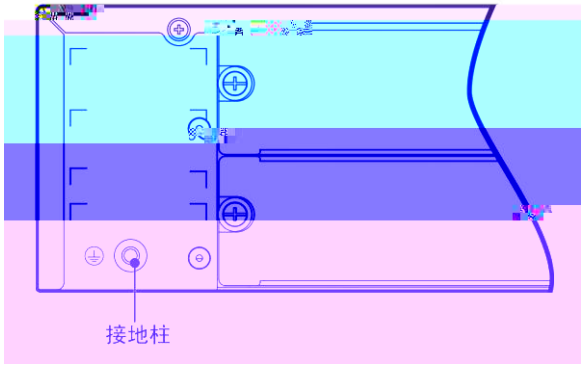

2.2.6

ƒ Ô#q+e$À4ï þ g F E • È$ Õ Õ ` 4ï × f ˜ +e$À & ÈÔ#q+e$À ÄG÷+X F ÕLbM' Õ4ï Â,´ é ? •Lb!' 4ï × f ˜F• M' + ÄLbM' Õ4ï Â +X4ï " ¼=êJ¹ * Ê X j Ã Œ F j o,´ É ñ : Ä ¯+X & È Ô#q+e xF •LbM' Õ4ï Â È4ÿLbM' Õ4ï Â > ½F • 4ï × f ˜ Ä

LhM-ÊÊLÅÑm%oÊ ¸ º ÊM6Ê >F¸c>	
LhM-ÊÊ µ¸B-ÊhM-ÊÊ -.©B*Dæ	

2.2.7 EMI

3

B-.A(5 4ü¡B11bÂ° ¡ÁÚbÂvF&&?(5%Cé

3.1

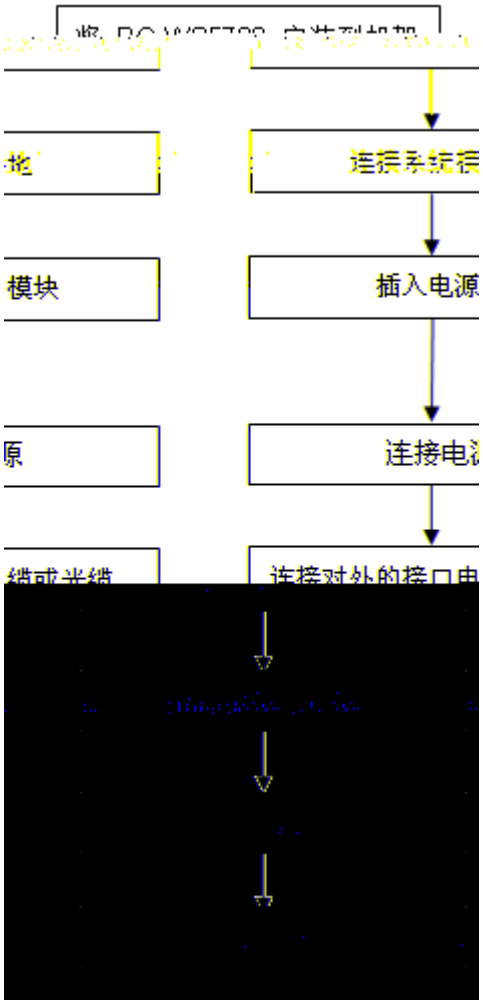

3.2

X ¹>õ }B'.žAÔ ; &é Ö

„ ¾ð7-VÈÐ\Ñ¶JE* Ä

„ ¾ðV%CÃ7)¼Ä

„ ¾ðV35ž e¾%Cã+ e¶Ä

„ ¾ðV35ž(55G¼Ä

3.3 WS5708

¹>õ & ÈB'# ? ; &é Ö

„ ÄX)Ñ8¦+eÀF(ÕÄ

„ Æ+Ó¦+eÀÕ@8Ä

„ 4ï × f˜ jDÊ5ÈÓÄ

„ XA79CÈ)FJNÞ¹LÄ 10 È/8;Ý È/6.<n5ÄÄ

„ 4ï × fÈZÄ4ï+e4 ÄÈ7 ÕÄÁ+eÄ7 × È+e.ñÈÕ
+e56G+XÞm+e56Ä

„ Ñe56ÞXÔ4ÈgFC4ÈbM¹+e× +OÈ+eÄ+eÄA7Ä

3.3.1 19

RG-WS5708 4ï × fG-%Cã EIA 7È ÈX 19 9(G4GÄ¹>È× fÄ)hX_
æ jÈ È jGF1È MJ²p/jÖ

. 3-1

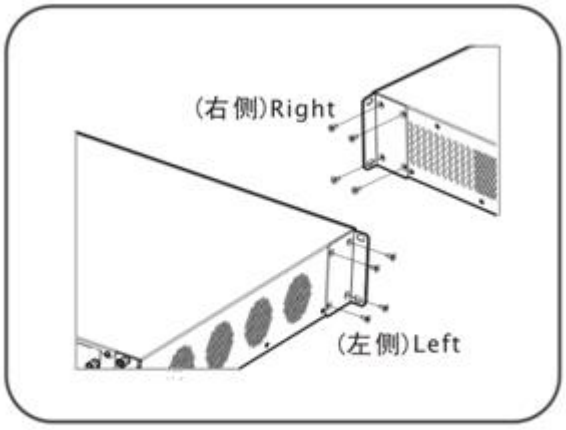

固定在19寸标准机柜时:
Fix on the 19inch-standards rack

3.3.2

¸ **J õ å ; È+X g ¦ = § 7** 19 9! (7 ö j È!” & È ê 4ÿ h+X `,´ é# a _ 6 4ï × f ˜ n5ž X ¢ ð,´ Œ : È!”/ý
ý Œ" E³1° … È § ƒ ¹>õE÷0; ² ; Ö

„ 10È5 >È È 4 ZTÿ W7& Û2ÈCd X 4ï × f ˜ ÅM’,´ @) • µ Ä

„ 1È4ï × fÈXÞM¹È4ï × fÞD7-O8È JNÄ

4

4.1

PC FJE€5ž e56> WS5708 ´ Console -(FÈ . 4-1 p/jÖ

. 4-1 G5ž?

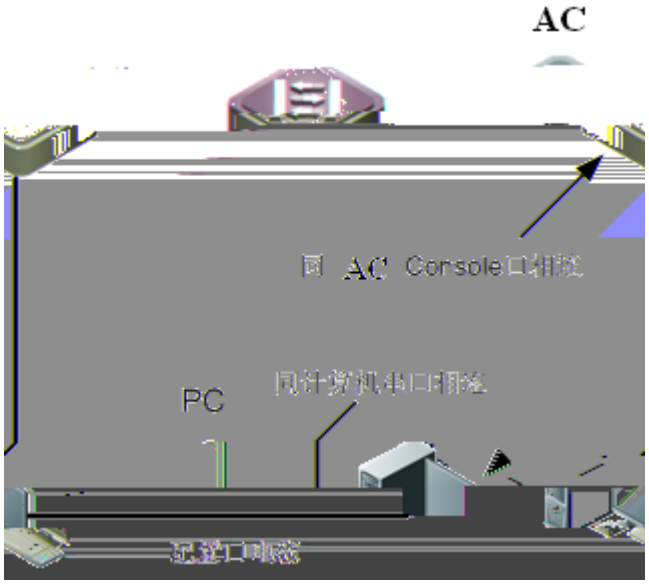

„ 10ÖG5ž e56´ DB-9 „ ? d Õ `?±) 4ï × f ˜F >|G}5ž,´ PC ,´ b : Ä

„ 1ÖG5ž e56´ RJ-45 01 F ` 4ï × f ˜,´G}5ž Ä Console Å : Ä

„ 10ÖÖ PCÈ PC :F>µ/-O0Ä Windows3.1 ´ TerminalÈ Windows 95/98/NT/2000/XP Cµ 4× 4ÅÅ

„ 1ÖÖ 9600È 8È 1È fjÅ

1) 40û -0¿ -Lt& -FJAß -Cµ4× 4ÅÈ Cµ4× 4ÅÈ +5i*² . 4-2 p/j÷MÄ

. 4-2

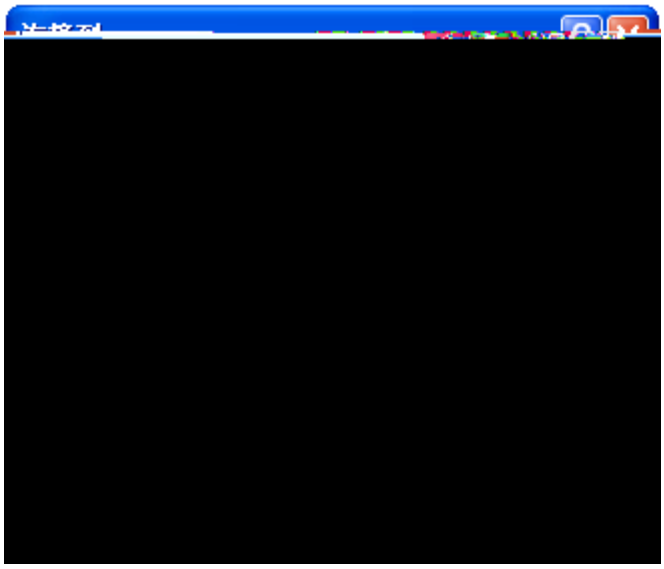

4) bF9¾È. <.Ê >9JÈ+5i*² . 4-5 p/jFÕ¾Ï¾MÄ¾È¾È©)j 9600È
j 8È¾È¾È 1È fjÄ

. 4-5

5) bÄ¾È>È. <.Ê >9JÈ+5F² . 4-6 p/jÇ4× 4È+MÄ

. 4-6

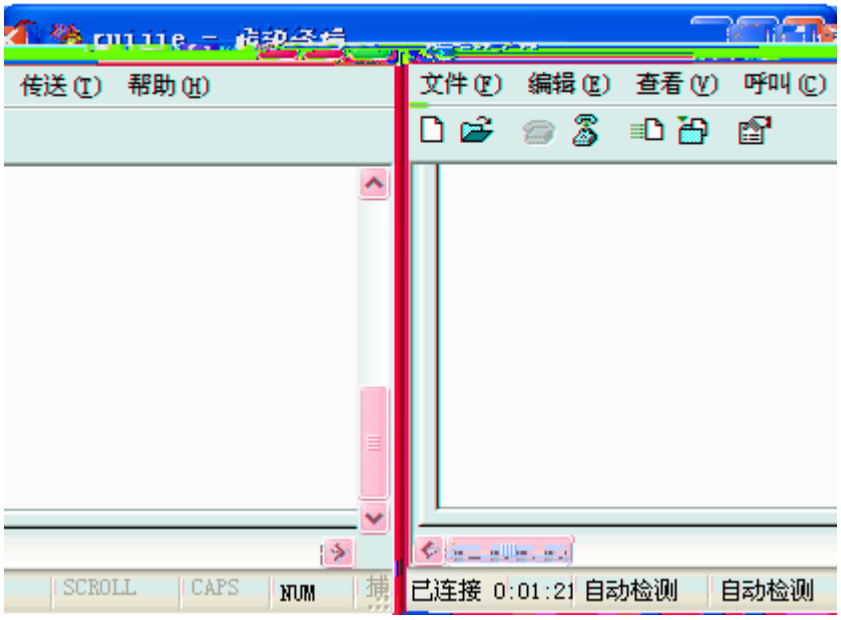

4.2

„ 4ï× fÛu6Ã

„ +eÀFÕ!Ä

„ Ëe+eÛ>4ï× fÞ08Ä

„ G¾ze56FÕ!Ä¾zX¼ÞÄ PCÛ4ÞÈ¾ÞÛ@A¾Ä

:+e > È 0 -F >| ² ; ð È Añ >M'G}5ž Œ,´!" hF >| Ö

„ G¾zX¼Þ+|MÛ9ÞÄ

„ A¾7/jÞÛhÄ

5

5.1

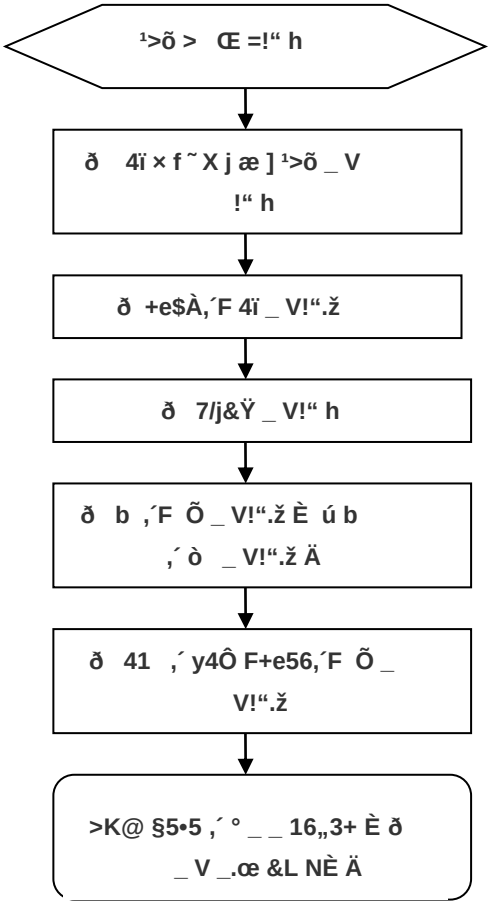

5.2

uLÌ)àB‘	7- Ï	@ ã Î#
Aà1Ñ*6+|M’,« … ö.1	-	B' >K@ §5•5 Ò g = ÑG ° _ _ 16„3+
0 j > status &Ÿ = Þ	+e$À Z Ë+e +e$À4ï ® Ø	ð j o Ë+e × _ V!“ h È > 4ï × f ˜F Õ,´+e$À4ï 9 ® Ø Ä
Status &Ÿ Þ4Ò8¢	Nþ w zA– $Y Ö zA–	B' ð Nþ w _ V>Û eEœ F • • × !” & 4ï × f ˜ "4ÿ Œ!’!“ h,´ J Ñ Ô ’ ÈB'

A {

1000BASE-T/100BASE-TX/10BASE-T

1000BASE-T/100BASE-TX/10BASE-T 19/ÿFO)8F2ÄÀ È 1XF9/ÿFO)8Ø MDI/MDIX Crossover ˇ7-Ä

1000BASE-T 1V8 IEEE 802.3ab 7ÈÄÕ56M01X 100-ohm 5 2×Cµ 5 2×Mˇnü 54ï UTP Fm54ï STPÈ ØÈX m54ï STPÈ ÐOK1 100 2ÈÕ/Ä

1000BASE-T 1+X 4)4F>ÞPEÃ08p9˝ 4)4FÕÄ 1000BASE-T 1p+X54FÕ .
A-1 p/jÖ

. A-1 1000BASE-T)54ïj?

-54ï		Ê54ï	
Switch	**Switch**	**Switch**	**Switch**
1 TP0 +	1 TP0 +	1 TP0 +	1 TP0 +
2 TP0 -	2 TP0 -	2 TP0 -	

-$4ï	Ê4ï

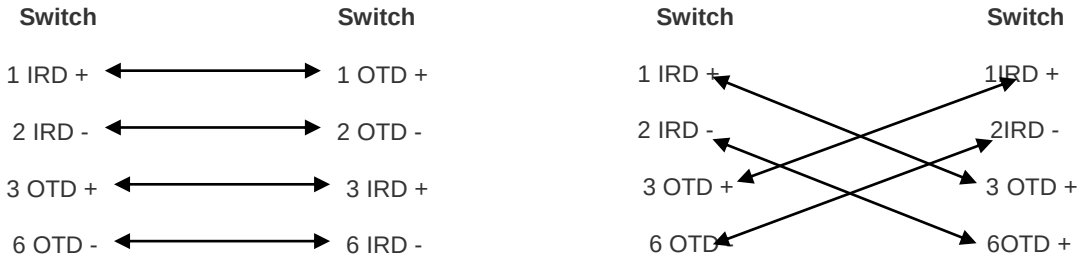

) ¾ y4Ô ÄB i ž p Õ,´ y4Ô Q ‡,´2« » ÈF9 … Q F J Q y4ÔF >|F Õ È ¦F Õ/j ? . ² **.** A-4Ö

. A-4 y4ÊÕ?

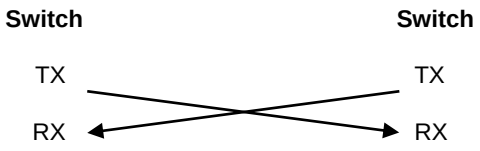

B Mini-GBIC {

\ œ (i ž 4ï × f ˜ Q ‡,´ Õ 2« » Ë ¶-(ÄG} ‡ ¯+X,´ s v SFP Q Ä Mini-GBIC XgiŽu∓X
B*6F9 -(Ä SFP 6sv SFP 63Ä

Mini-GBIC SFP

>˜ B-1 SFP 7

Mini-GBIC(SFP)	# K (nm)	X2	8	V í (MHz/km)	34D/ë	F 1 y j (dbm) MAX	(dbm) MAX	1V87ö
FE-SFP-LX-MM1310	1310	J 4Ô	62.5/125	N/A	2 ü	-14	-14	
FE-SFP-LH15-SM1310	1310	.4Ô	9/125	N/A	15 ü	-8	-8	

IEEE802.3

C SFP+ {

A (Ë,´ 7 v SFP+f˜ÕÕ XG-SFP-SR-MM850Ã XG-SFP-LR-SM1310 1y×ÕÕXgiŽu+XÕÕ
8*6ÕF9-(Ä SFP+ ÕÕv SFP+f˜ÕÕ1EÃ /EÃA7ÕÕA77vZ5• SFP+
1 / -ÕÕ1>y4ÕÕ5FÕÕ0CÄ

SFP+

» '	# K¯ (nm)	y4Ô2« »	